Datenblatt

ETB 150-125-250 GGSAV10D301504 B
Niederdruckkreiselpumpe Etabloc

Betriebsdaten

Fördermedium	Wasser sauberes Wasser Chemisch und mechanisch die Werkstoffe nicht angreifend	Förderstrom	278,06 m³/h
		Förderhöhe	14,01 m
		Wirkungsgrad	85,4 %
		MEI (Index Mindestwirkungsgrad)	= 0,70
Umgebungslufttemperatur	20,0 °C	Leistungsbedarf	12,41 kW
Temperatur Fördermedium	20,0 °C	Pumpendrehzahl	1472 1/min
Mediumdichte	998 kg/m³	NPSH erforderlich	2,55 m
Viskosität Fördermedium	1,00 mm²/s	zulässiger Betriebsdruck	16,00 bar.r
Zulaufdruck max.	0,00 bar.r		
Massenstrom	77,08 kg/s	Enddruck	1,37 bar.r
Max. Leistung für Kennlinie	12,47 kW	Min. zul. Massenstrom für stabilen Dauerbetrieb	11,68 kg/s
Min. zul. Förderstrom für stabilen Dauerbetrieb	42,13 m³/h	Ausführung	Einzelpumpe 1 x 100 % Toleranzen gemäss ISO 9906 Klasse 3B
Nullpunktförderhöhe	20,01 m		
Max. zul. Massenstrom	88,49 kg/s		

Ausführung

Pumpennorm	EN 733	Werkstoffcode	Q1Q1X4GG
Ausführung	Blockbauweise	Dichtungscode	10
Aufstellart	Horizontal	Fahrweise	Einfachwirkende Gleitringdichtung mit belüftetem Einbauraum (A-Deckel, konisch)
Saugstutzen Nennweite	DN 150		
Saugstutzen Nenndruck	PN 16		
Saugstutzen Stellung	axial		
Saugflansch gebohrt nach Norm	EN1092-2	Dichtungseinbauraum	Konischer Dichtungsraum (A-Deckel)
Druckstutzen Nennweite	DN 125	Berührungschutz	mit
Druckstutzen Nenndruck	PN 16	Spaltring	Spaltring
Druckstutzen Stellung	oben (0°/360°)	Laufraddurchmesser	240,0 mm
Druckflansch gebohrt nach Norm	EN1092-2	Freier Durchgang	22,4 mm
		Silikonfreie Ausführung	Ja
Wellendichtung	Einfachwirkende GLRD	Lagerträgerausführung	Blockbauweise
Hersteller	KSB	Lagerträgergröße	35
Typ	1	Lagerart	Wälzlager
		Schmierart Antriebsseite	Fett
		Farbe	Ultramarinblau (RAL 5002) KSB-Blau

ETB 150-125-250 GGSAV10D301504 B
Niederdruckkreiselpumpe Etabloc

Antrieb, Zubehör

Antriebstyp	Elektromotor	Isolierstoffklasse	F nach IEC 34-1
Antriebsnorm mech.	IEC	Motorschutzart	IP55
Motorfabrikat	KSB-Motor	Cosphi bei 4/4 Last	0,81
Bereitstellung Antrieb durch	Standardmotor liefert KSB - montiert KSB	Motorwirkungsgrad bei 4/4 Last	92,1 %
Bauform	V15	Temperaturfühler	3 Kaltleiter
Motorgröße	160L	Klemmenkastenstellung	0°/360° (oben) Blick auf den Saugstutzen
Effizienzklasse	Effizienzklasse IE3 gem. IEC60034-30-1	Wicklung	400 / 690 V
Motordrehzahl	1472 1/min	Motorpolzahl	4
Frequenz	50 Hz	Schaltart	Dreieck
Bemessungsspannung	400 V	Motorkühlmethode	Oberflächenkühlung
Motorbemessungsleist. P2	15,00 kW	Motorwerkstoff	Aluminium
vorhandene Reserve	20,29 %	Fu-Betrieb zugelassen	geeignet für FU-Betrieb
Motornennstrom	30,1 A	Schalldruckpegel des Motors	68 dBa
Anlaufstromverhältnis IA/IN	8,9		

Werkstoffe G

Hinweise 1
Allgemeine Beurteilungskriterien bei Vorliegen einer Wasseranalyse: pH-Wert >= 7; Gehalt an Chloriden (Cl) <=250 mg/kg. Chlor (Cl2) <=0,6 mg/kg.

Spiralgehäuse (102)	Grauguss EN-GJL-250/A48CL35B
Gehäusedeckel (161)	Grauguss EN-GJL-250/A48CL35B
Stützfuß (183)	ohne
Welle (210)	Vergütungsstahl C45+N
Laufrad (230)	Grauguss EN-GJL-250/A48CL35B
Antriebslaterne (341)	Grauguss EN-GJL-250/A48CL35B
Flachdichtung (400)	DPAF Dichtungsplatte asbestfrei
Spaltring (502.1)	Grauguss GG/Gusseisen
Spaltring (502.2)	Grauguss GG/Gusseisen
Wellenhülse (523)	CrNiMo-Stahl
Stiftschraube (902)	Stahl 8.8
Mutter (920.01)	8+A2A/ 8+B633 SC1 TP3
Mutter (920.95)	Stahl 8

Hydraulische Kennlinie

ETB 150-125-250 GGSAV10D301504 B
Niederdruckkreiselpumpe Etabloc

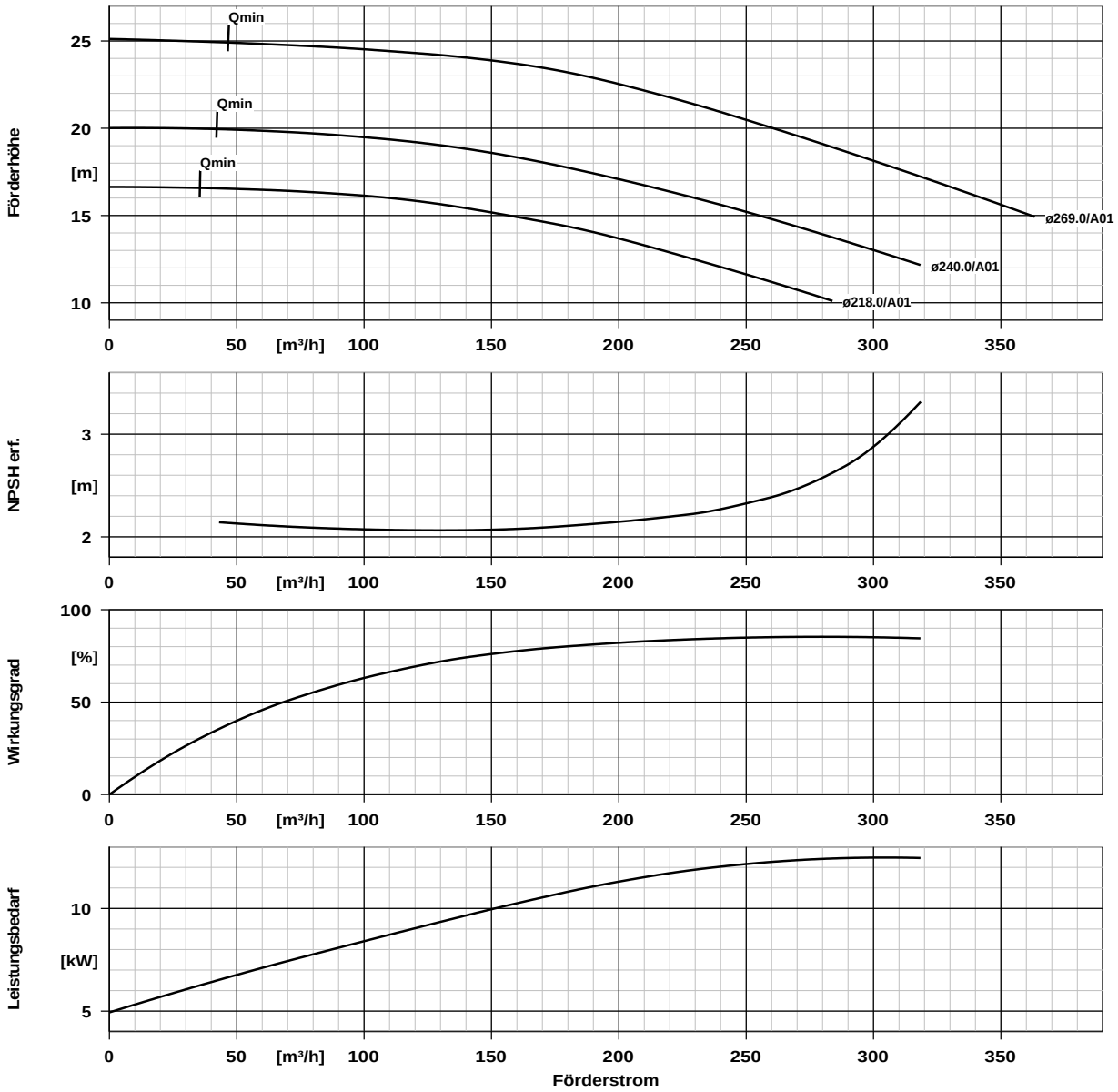

Kurvendaten

Drehzahl	1472 1/min	MEI (Index Mindestwirkungsgrad)	= 0,70
Mediumdichte	998 kg/m³	Leistungsbedarf	12,41 kW
Viskosität	1,00 mm²/s	NPSH erforderlich	2,55 m
Förderstrom	278,06 m³/h	Kurvennummer	K1311.454/51
Förderhöhe	14,01 m	Effektiver Laufraddurchmesser	240,0 mm
Wirkungsgrad	85,4 %		

Aufstellungsplan

ETB 150-125-250 GGSAV10D301504 B
Niederdruckkreiselpumpe Etabloc

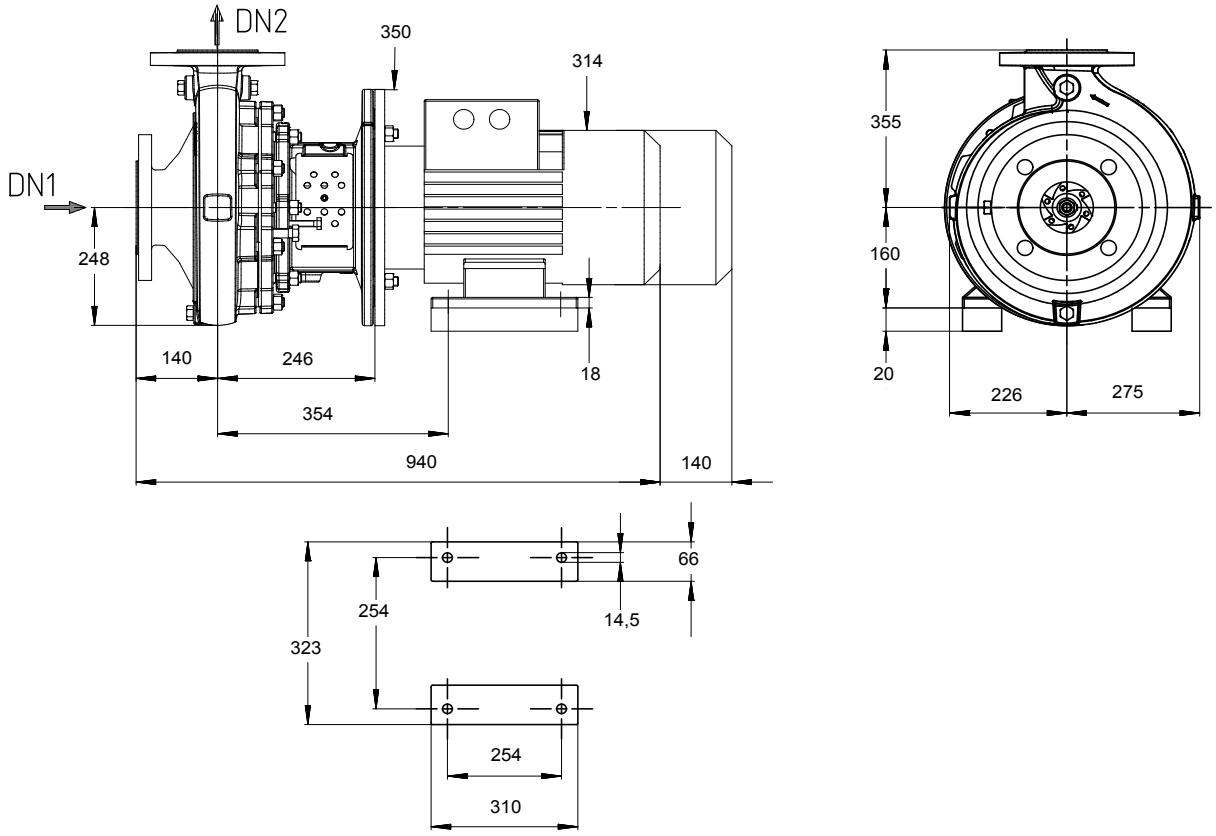

Darstellung ist nicht maßstäblich *Maße in mm*

Motor

Motorfabrikat	KSB-Motor
Motorgröße	160L
Leistung Motor	15,00 kW
Motorpolzahl	4
Drehzahl	1472 1/min
Lage Klemmenkasten	0°/360° (oben) Blick auf den Saugstutzen

Anschlüsse

Saugstutzen Nennweite DN1	DN 150 / EN1092-2
Druckstutzen Nennweite DN2	DN 125 / EN1092-2
Nenndruck saugs.	PN 16
Nenndruck drucks.	PN 16

Gewicht netto

Pumpe	110 kg
Motor	118 kg
Summe	228 kg

Rohrleitungen spannungsfrei anschließen

Plan für Zusatzanschlüsse siehe extra Zeichnung.

Anschlussplan

ETB 150-125-250 GGSAV10D301504 B
Niederdruckkreiselpumpe Etabloc

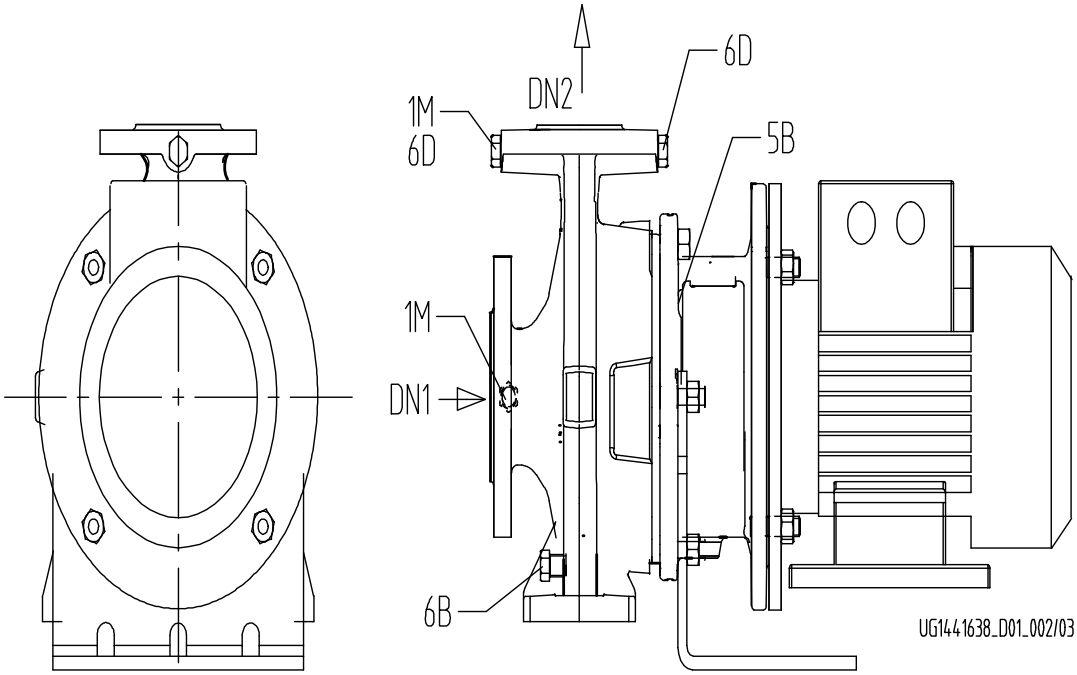

Anschlüsse

Pumpengehäusevariante		XX46
1M.2 Druckmessgerät-Anschluss		Nicht ausgeführt
1M.1 / 6D Manometeranschluss bzw. Auffüllen/Entlüftung	G 1/2	Gebohrt und verschlossen.
6B Förderflüssigkeit-Entleerung	G 1/2	Gebohrt und verschlossen.
6D Förderflüssigkeit- Auffüllen/Entlüften		Nicht ausgeführt
11E Spülflüssigkeit Ein	DN 8	Rohranschluss mit Gewinde.
5B Entlüftung		Gebohrt und verschlossen.