Datenblatt

ARX F050-140/023F2YSG -100/01010S000

Betriebsdaten

Fördermedium	Wasser sauberes Wasser Chemisch und mechanisch die Werkstoffe nicht angreifend	Förderstrom	12,00 m³/h
Umgebungslufttemperatur	20,0 °C	Förderhöhe	5,96 m
Temperatur Fördermedium	20,0 °C	Wirkungsgrad	27,6 %
Mediumdichte	998 kg/m³	Leistungsbedarf	0,71 kW
Viskosität Fördermedium	1,00 mm²/s	Pumpendrehzahl	2938 1/min
		Min. zul. Förderstrom für stabilen Dauerbetrieb	1,02 m³/h
		Min. zul. Massenstrom für stabilen Dauerbetrieb	0,28 kg/s
		Nullpunktförderhöhe	10,47 m
Massenstrom	3,33 kg/s	Max. zul. Massenstrom	6,55 kg/s
Max. Leistung für Kennlinie	0,72 kW	Ausführung	Einzelpumpe 1 x 100 %

Antrieb, Zubehör

Kabel Abschirmung	""	Zündschutzart	Exd II B
Antriebstyp	Elektromotor	Motorschutzart	IP68
Antriebsnorm mech.	KSB	Cosphi bei 4/4 Last	0,84
Motorfabrikat	KSB	Motorwirkungsgrad bei 4/4 Last	77,4 %
Bereitstellung Antrieb durch	Standardmotor liefert KSB - montiert KSB	Temperaturklasse Aggregat	T4
Bauform	KSB Tauchmotor	Temperaturfühler	Bimetallschalter 1x
Motorgröße	23s	Wicklung	230 V
Motor size internal	NG08	Einschaltart	Direkteinschaltung
Effizienzklasse	nicht klassifiziert	Schaltart	Stern
Motordrehzahl	2679 1/min	Fu-Betrieb zugelassen	Nein
Frequenz	50 Hz	Motorkühlmethode	Oberflächenkühlung
Bemessungsspannung	230 V	Motorwerkstoff	Grauguss EN-GJL-250
Motorbemessungsleist. P2	2,35 kW	Kabeldichtung	mit Harz vergossen
vorhandene Reserve	232,69 %	Kraftleitung	H07RN-F 7G1.5
Motornennstrom	9.13 A	Feuchtefühler	ohne
Anlaufstromverhältnis IA/IN	8,5	Leitungslänge	10,00 m
Isolierstoffklasse	H nach IEC 34-1		

Ausführung

Pumpennorm	KSB-Aggregat, internationale Ausführung	Typ	FG
		Werkstoffcode	SIC/SIC/NBR
Ausführung	Blockbauweise, Tauchmotor	Fahrweise	T Tandem-GLRD
Aufstellart	Vertikal	Dichtungseinbauraum	Standard Dichtungsraum
Saugstutzen Nennweite	DN 50	Laufradform	Freistromrad (F-max)
Saugstutzen Nenndruck	unbearbeitet	Laufraddurchmesser	100,0 mm
Saugstutzen Stellung	axial	Freier Durchgang	44,0 mm
Druckstutzen Nennweite	DN 50	Drehrichtung von Antriebsseite	Rechts im Uhrzeigersinn
Druckstutzen Nenndruck	PN 16		
Druckstutzen Stellung	radial	Ex-Schutz	ATEX II 2G Ex db h IIB T4 Gb
Druckflansch gebohrt nach Norm	Zeichnung	Lagerart	Wälzlager
		Schmierart Antriebsseite	Fett
Wellendichtung	Doppeltwirkende GLRD	Farbe	Ultramarinblau (RAL 5002) KSB-Blau
Hersteller	KSB		

Aufstellteile

Lieferumfang	Pumpe ohne Aufstellteile

ARX F050-140/023F2YSG -100/01010S000

Werkstoffe G

Hinweise 1
Allgemeine Beurteilungskriterien bei Vorliegen einer Wasseranalyse: pH-Wert >= 7; Gehalt an Chloriden (Cl) <=250 mg/kg. Chlor (Cl2) <=0,6 mg/kg.

Gehäuse (100)	Grauguss EN-GJL-250/A48CL35B
Deckel (160)	Grauguss EN-GJL-250/A48CL35B
Saugdeckel (162)	Grauguss EN-GJL-250/A48CL35B
Druckdeckel (163)	Grauguss EN-GJL-250/A48CL35B
Welle (210)	Chrom-Stahl 1.4021+QT800
Laufrad (230)	Grauguss EN-GJL-250/A48CL35B
Lagerträger (330)	Grauguss EN-GJL-250/A48CL35B
Lagergehäuse (350)	Grauguss EN-GJL-250/A48CL35B
O-Ring (412)	NBR 70; ACRYLNITR-BUTAD-KAUTSCH.70IRHD
(576)	X2CRNI19-11 1.4306
Motorkabel (824)	Polyéthylène, chloré
Zylinderschraube mit innen-6kt (914)	Edelstahl A4-70

Typenschilder

Typenschild Sprache	sprachneutral	Typenschild Duplikat	mit

Hydraulische Kennlinie

ARX F050-140/023F2YSG -100/01010S000

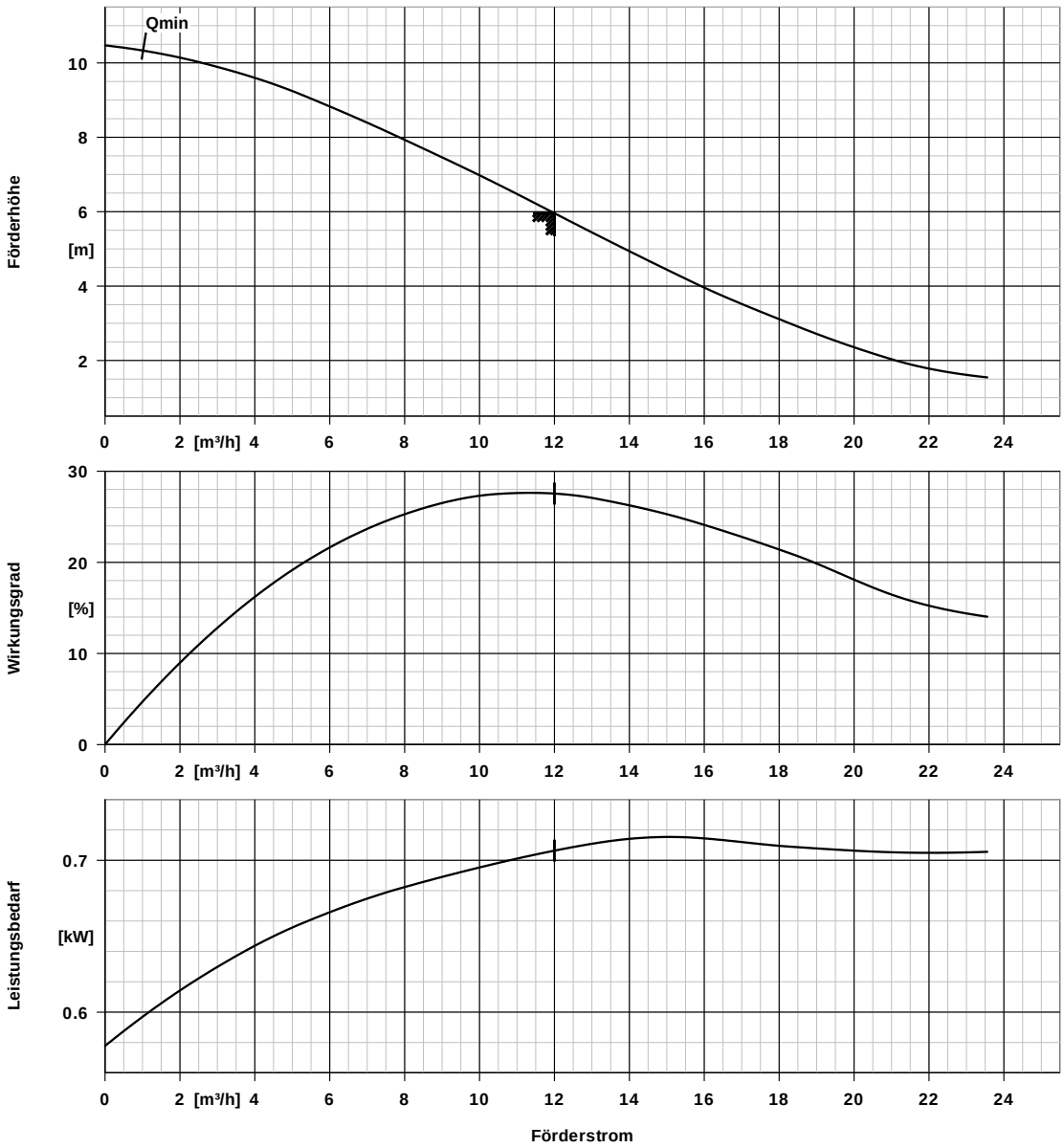

Kurvendaten

Drehzahl	2938 1/min	Förderhöhe	5,96 m
Mediumdichte	998 kg/m³	Wirkungsgrad	27,6 %
Viskosität	1,00 mm²/s	Leistungsbedarf	0,71 kW
Förderstrom	12,00 m³/h	Kurvennummer	K2573-52-50140F/2
Angefragter Förderstrom	12,00 m³/h	Effektiver Laufraddurchmesser	100,0 mm

Aufstellungsplan

ARX F050-140/023F2YSG -100/01010S000

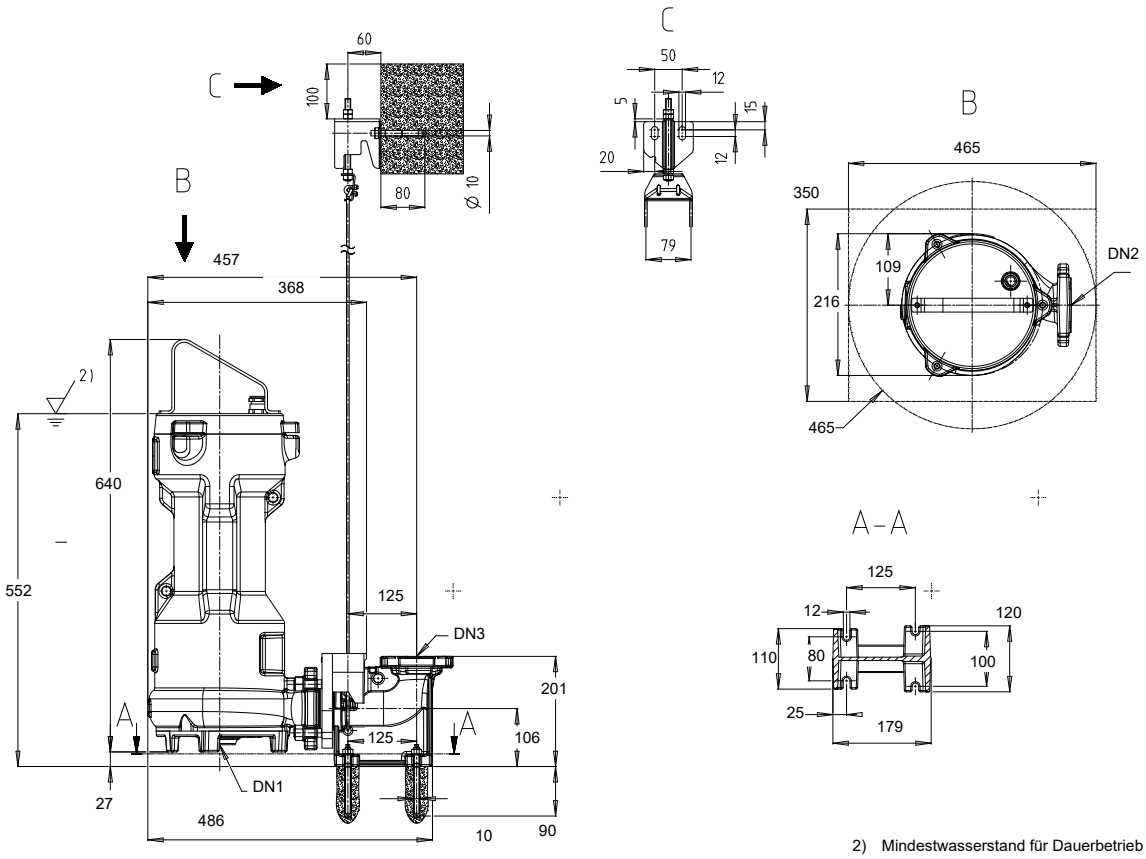

2) Mindestwasserstand für Dauerbetrieb

Darstellung ist nicht maßstäblich *Maße in mm*

Motor

Motorfabrikat	KSB
Motorgröße	23s
Leistung Motor	2,35 kW
Motorpolzahl	2
Drehzahl	2679 1/min
Motorschutzart	IP68

Anschlüsse

Saugstutzen Nennweite DN1	DN 50 /
Druckstutzen Nennweite DN2	DN 50 / Zeichnung
Nenndruck saugs.	unbearbeitet
Nenndruck drucks.	PN 16

Gewicht netto

Pumpset (Motor + Cable)	59 kg
Summe	59 kg

Rohrleitungen spannungsfrei anschließen