Datenblatt

Auslieferung ohne Motor!

ETL 050-050-160 GG AA11D200114 BKSBIE2
Inline-Pumpe

Betriebsdaten

Angefragter Förderstrom		Förderstrom	27,29 m³/h
Angefragte Förderhöhe		Förderhöhe	6,79 m
Fördermedium	Wasser sauberes Wasser Chemisch und mechanisch die Werkstoffe nicht angreifend	Wirkungsgrad	67,5 %
		MEI (Index Mindestwirkungsgrad)	≥ 0,70
		Leistungsbedarf	0,75 kW
		Pumpendrehzahl	1450 1/min
Umgebungslufttemperatur	20,0 °C	NPSH erforderlich	1,45 m
Temperatur Fördermedium	20,0 °C	zulässiger Betriebsdruck	16,00 bar.r
Mediumdichte	998 kg/m³		
Viskosität Fördermedium	1,00 mm²/s	Enddruck	0,66 bar.r
Zulaufdruck max.	0,00 bar.r	Min. zul. Massenstrom für stabilen Dauerbetrieb	1,14 kg/s
Massenstrom	7,56 kg/s		
Max. Leistung für Kennlinie	0,82 kW	Nullpunktförderhöhe	9,39 m
Min. zul. Förderstrom für stabilen Dauerbetrieb	4,10 m³/h	Max. zul. Massenstrom	12,35 kg/s
		Ausführung	Einzelpumpe 1 x 100 %

Ausführung

Pumpennorm	EN 733	Dichtungscode	11
Achtung: Die Baulänge dieser Pumpe ist 100mm länger als die der alten Etaline-Generation		Fahrweise	A Einfachwirkende GLRD (A-Deckel, konisch)
Ausführung	Inline-Pumpe in Blockbauweise	Vorausgesetzt wird Medium ohne Feststoffe	
		Dichtungseinbauraum	Konischer Dichtungsraum (A-Deckel)
Aufstellart	Horizontal		
Saugstutzen Nennweite	DN 50	Berührungschutz	mit
Saugstutzen Nenndruck	PN 16	Spaltring	Spaltring
Saugstutzen Stellung	180° (unten)	Laufraddurchmesser	161,0 mm
Saugflansch gebohrt nach Norm	EN1092-2	Freier Durchgang	11,5 mm
		Drehrichtung von Antriebsseite	Rechts im Uhrzeigersinn
Druckstutzen Nennweite	DN 50		
Druckstutzen Nenndruck	PN 16	Silikonfreie Ausführung	Ja
Druckstutzen Stellung	oben (0°/360°)	Lagerträgerausführung	Blockbauweise
Druckflansch gebohrt nach Norm	EN1092-2	Lagerträgergröße	25
		Lagerart	Wälzlager
Wellendichtung	Einfachwirkende GLRD	Schmierart Antriebsseite	Fett
Hersteller	KSB	Farbe	Blutorange (RAL 2002)
Typ	1		
Werkstoffcode	BQ1EGG-WA		

Auslieferung ohne Motor!

ETL 050-050-160 GG AA11D200114 BKSBIE2
Inline-Pumpe

Antrieb, Zubehör

Antriebstyp	Elektromotor	Wärmeklasse	F nach IEC 34-1
Antriebsnorm mech.	IEC	Motorschutzart	IP55
Motorfabrikat	KSB	Cosphi bei 4/4 Last	0,78
Bereitstellung Antrieb durch	Standardmotor liefert KSB - montiert KSB	Motorwirkungsgrad bei 4/4 Last	81,4 %
Bauform	V1	Temperaturfühler	3 Kaltleiter
Motorgröße	90S	Klemmenkastenstellung	0°/360° (oben) vom Antrieb aus gesehen
Effizienzklasse	IE2 gemäß IEC 60034-30		
Motordrehzahl	1450 1/min	Wicklung	230 / 400 V
Frequenz	50 Hz	Motorpolzahl	4
Bemessungsspannung	400 V	Schaltart	Stern
Motorbemessungsleist. P2	1,10 kW	Motorkühlmethode	Oberflächenkühlung
vorhandene Reserve	47,35 %	Motorwerkstoff	Aluminium
Motornennstrom	2,5 A	Fu-Betrieb zugelassen	geeignet für FU-Betrieb
Anlaufstromverhältnis IA/IN	5,6	Schalldruckpegel des Motors	60 dBa

Werkstoffe G

Hinweise 1
Allgemeine Beurteilungskriterien bei Vorliegen einer Wasseranalyse: pH-Wert >= 7; Gehalt an Chloriden (Cl) <=250 mg/kg. Chlor (Cl2) <=0,6 mg/kg.

Spiralgehäuse (102)	Grauguss EN-GJL-250/A48CL35B
Gehäusedeckel (161)	Grauguss EN-GJL-250/A48CL35B
Welle (210)	Vergütungsstahl C45+N
Laufrad (230)	Grauguss EN-GJL-250/A48CL35B
Antriebslaterne (341)	Grauguss EN-GJL-250/A48CL35B
Flachdichtung (400)	DPAF Dichtungsplatte asbestfrei
Dichtring (411)	Stahl ST
Spaltring (502.1)	Grauguss GG/Gusseisen
Spaltring (502.2)	Grauguss GG/Gusseisen
Wellenhülse (523)	CrNiMo-Stahl
Stiftschraube (902)	Stahl 8.8
Verschlussschraube (903)	Stahl ST
Laufradmutter (922)	Stahl 8
Passfeder (940)	Stahl C45+C / A311 GR 1045 Klasse A

Hydraulische Kennlinie

Auslieferung ohne Motor!

ETL 050-050-160 GG AA11D200114 BKSBIE2
Inline-Pumpe

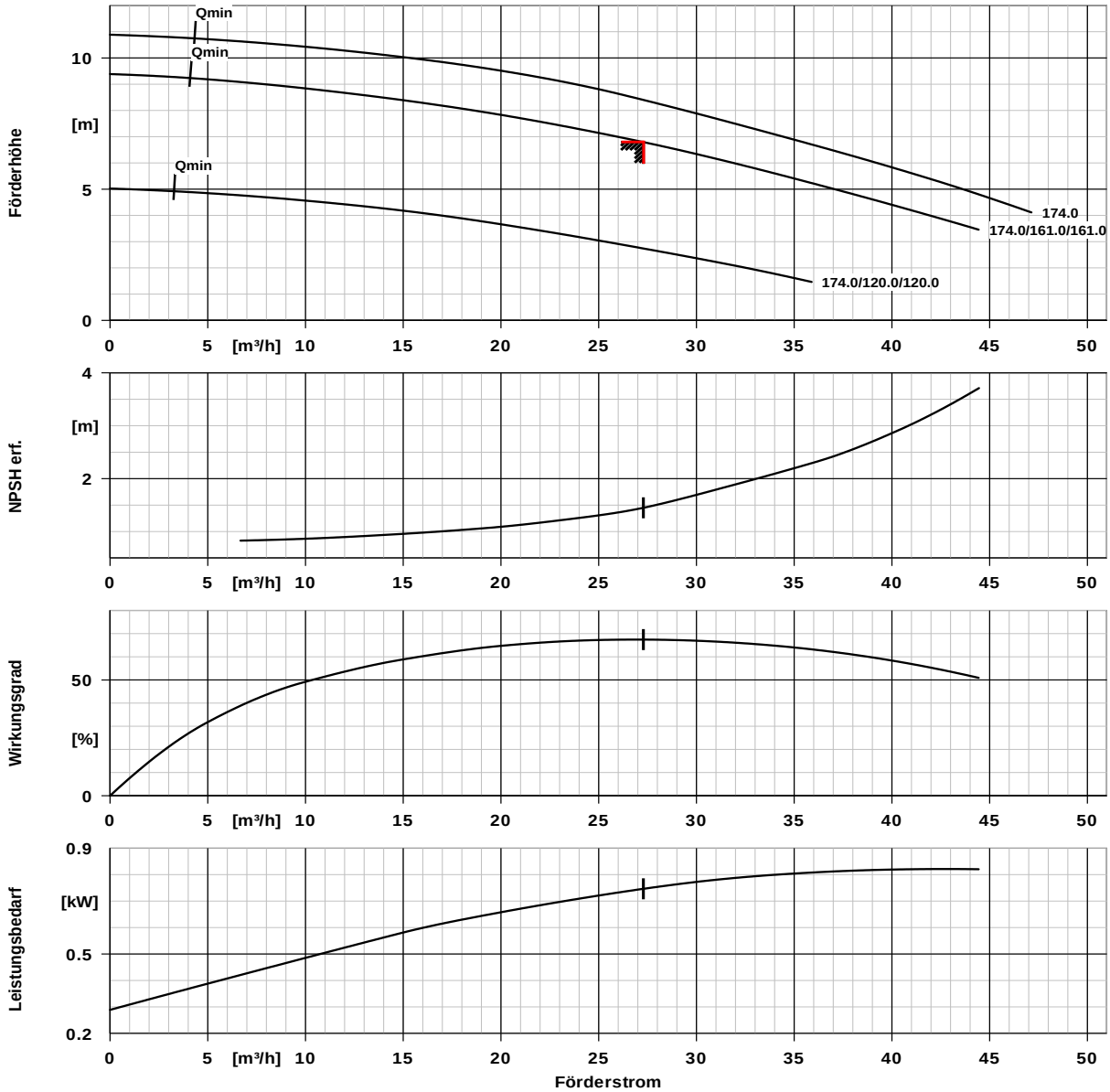

Kurvendaten

Drehzahl	1450 1/min	Wirkungsgrad	67,5 %
Mediumdichte	998 kg/m³	MEI (Index Mindestwirkungsgrad)	≥ 0,70
Viskosität	1,00 mm²/s		
Förderstrom	27,29 m³/h	Leistungsbedarf	0,75 kW
Angefragter Förderstrom	27,30 m³/h	NPSH erforderlich	1,45 m
Förderhöhe	6,79 m	Kurvennummer	K1159.454/26
Angefragte Förderhöhe	6,80 m	Effektiver Laufraddurchmesser	161,0 mm
		Abnahmenorm	Toleranzen gemäss ISO 9906 Klasse 3B; kleiner 10 kW gemäss § 4.4.2

Aufstellungsplan

Auslieferung ohne Motor!

ETL 050-050-160 GG AA11D200114 BKSBIE2
Inline-Pumpe

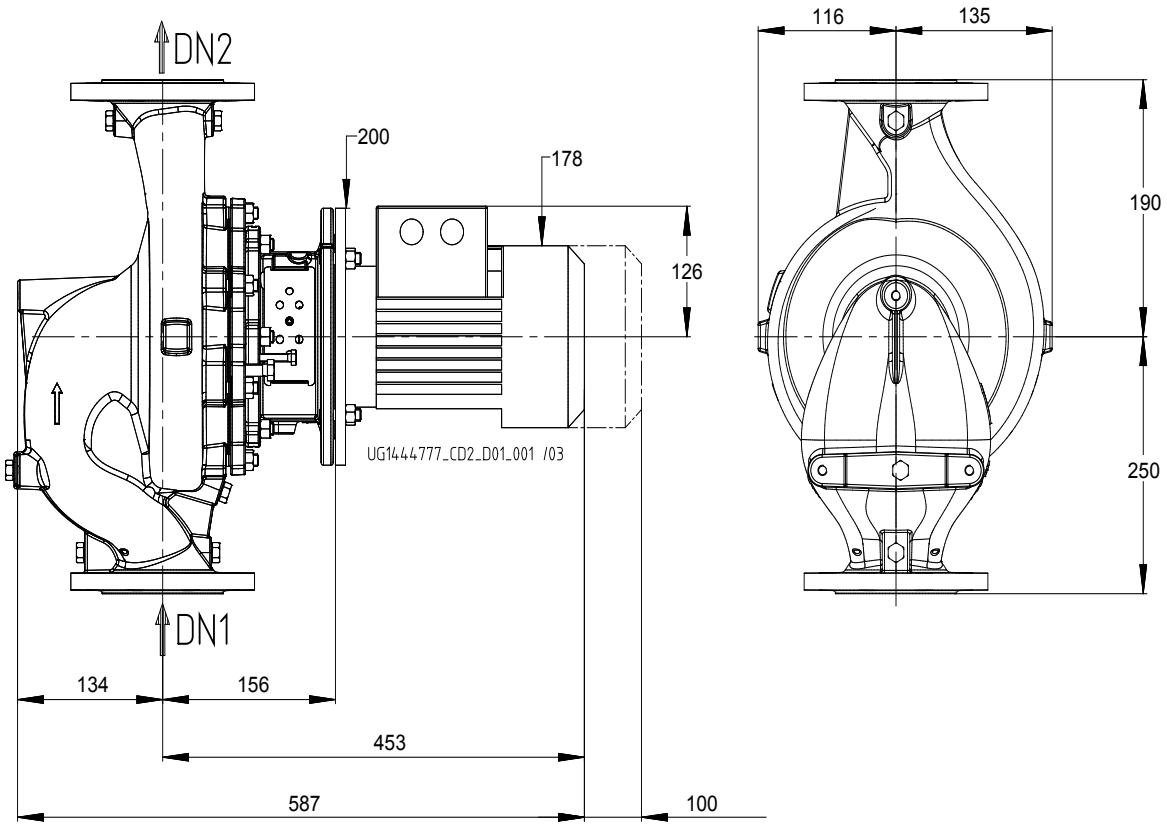

Darstellung ist nicht maßstäblich

Maße in mm

Motor

Motorfabrikat	KSB
Motorgröße	90S
Leistung Motor	1,10 kW
Motorpolzahl	4
Drehzahl	1450 1/min
Lage Klemmenkasten	0°/360° (oben) vom Antrieb aus gesehen

Anschlüsse

Saugstutzen Nennweite DN1	DN 50 / EN1092-2
Druckstutzen Nennweite DN2	DN 50 / EN1092-2
Nenndruck saugs.	PN 16
Nenndruck drucks.	PN 16

Gewicht netto

Pumpe	25 kg
Motor	13 kg
Summe	38 kg

Rohrleitungen spannungsfrei anschließen

Plan für Zusatzanschlüsse siehe extra Zeichnung.

Auslieferung ohne Motor!

ETL 050-050-160 GG AA11D200114 BKSBIE2
Inline-Pumpe

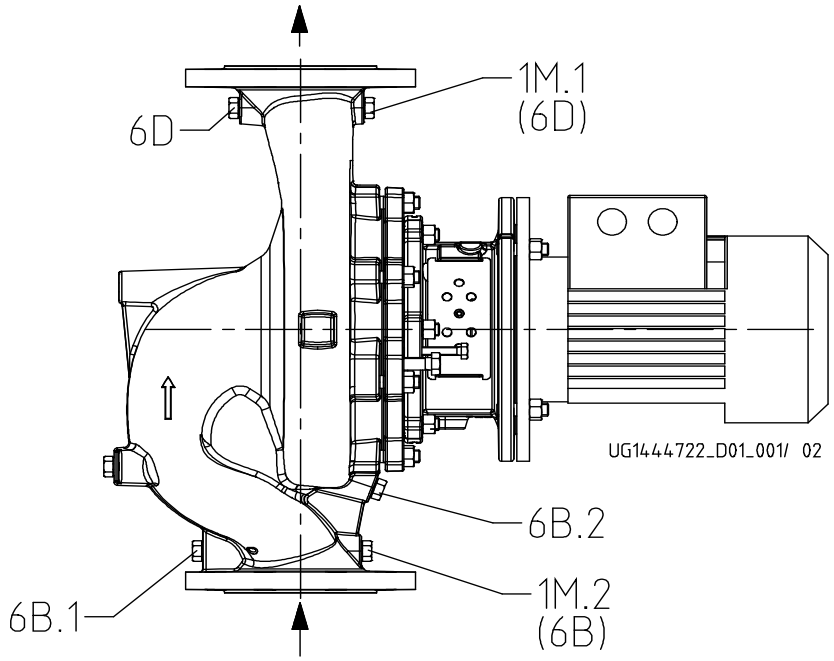

Anschlüsse

Pumpengehäusevariante		XX36
1M.1 Druckmessgerät-Anschluss	Rc 1/4	Gebohrt und verschlossen.
1M.2 Druckmessgerät-Anschluss	Rc 1/4	Gebohrt und verschlossen.
6B.1 Förderflüssigkeit-Entleerung	Rc 1/4	Nicht ausgeführt
6B.2 Förderflüssigkeit-Entleerung	Rc 1/4	Gebohrt und verschlossen.
6D Förderflüssigkeit-Auffüllen/Entlüften	Rc 1/4	Nicht ausgeführt
5B Entlüftung	G 1/4	Nicht ausgeführt