Datenblatt

Etaprime GL 040-140 SP

Betriebsdaten

Angefragter Förderstrom		Förderstrom	11,28 m³/h
Angefragte Förderhöhe		Förderhöhe	24,18 m
Fördermedium	+ Öl + Waschöl Chemisch und mechanisch die Werkstoffe nicht angreifend	Wirkungsgrad	41,1 %
		Leistungsbedarf	1,76 kW
		Pumpendrehzahl	2905 1/min
		NPSH erforderlich	1,67 m
		zulässiger Betriebsdruck	10,00 bar.r
Umgebungslufttemperatur	20,0 °C	Enddruck	2,31 bar.r
Temperatur Fördermedium	25,0 °C		
Mediumdichte	974 kg/m³		
Viskosität Fördermedium	4,49 mm²/s	Min. zul. Massenstrom für stabilen Dauerbetrieb	0,77 kg/s
Zulaufdruck max.	0,00 bar.r		
Massenstrom	3,05 kg/s	Max. zul. Massenstrom	8,21 kg/s
Max. Leistung für Kennlinie	2,22 kW	Ausführung	Einzelpumpe 1 x 100 %
Min. zul. Förderstrom für stabilen Dauerbetrieb	2,86 m³/h	Ansaughöhe	
		max. Ansaughöhe	8,00 m
Nullpunktförderhöhe	28,44 m	Ansaugzeit	30 s

Ausführung

Pumpennorm	Selbstansaugende Pumpe	Typ atm. Seite	M7N
Ausführung	Für Montage auf Grundplatte	Werkstoff-Code atm. Seite	Q1BVGG
Aufstellart	Horizontal	Fahrweise	DB doppeltwirkende GLRD (back to back)
Saugstutzen Nennweite	DN 40		
Saugstutzen Nenndruck	PN 16	Dichtungseinbauraum	Standard Dichtungsraum
Saugstutzen Stellung	axial	Berührungschutz	mit
Saugflansch gebohrt nach Norm	EN 1092-2	Laufraddurchmesser	144,0 mm
		Drehrichtung von Antriebsseite	Rechts im Uhrzeigersinn
Druckstutzen Nennweite	DN 40		
Druckstutzen Nenndruck	PN 16	Silikonfreie Ausführung	Ja
Druckstutzen Stellung	oben (0°/360°)	Ex-Schutz	Nach RL94/9EG: Ex II 2 G c T3
Druckflansch gebohrt nach Norm	EN 1092-2		
		Lagerträgerausführung	Standard (normal)
Wellendichtung	Doppeltwirkende GLRD	Lagerträgergröße	WE25
Hersteller	Burgmann	Lagerdichtung	V-Ring
Typ	M7G49	Lagerart	Wälzlager
Werkstoffcode	Q1Q1K9GG/G	Schmierart Antriebsseite	Fett
Hersteller atm. Seite	Burgmann	Farbe	Ultramarinblau (RAL 5002) KSB-Blau

Etaprime GL 040-140 SP

Antrieb, Zubehör

Hersteller	Flender
Kupplungstyp	Eupex N
Nenngröße	68
Kupplungsschutztyp	Trittfest (ZN3230)
Kupplungsschutzgröße	A1
Kupplungsschutzwerkstoff	Stahl ST
Grundplattentyp	U-Profil/Abkantplatte
Grundplattengröße	14A
Erdungsanschluss	mit
Antriebstyp	Elektromotor
Antriebsnorm mech.	IEC
Motorfabrikat	Siemens
Bereitstellung Antrieb durch	Standardmotor liefert KSB - montiert KSB
Bauform	B3
Motorgröße	100L
Motordrehzahl	2905 1/min
Frequenz	50 Hz
Betriebsspannung	400 V

Motorbemessungsleist. P2	2,50 kW
vorhandene Reserve	42,36 %
Motornennstrom	5,3 A
Anlaufstromverhältnis IA/IN	7,4
Wärmeklasse	F nach IEC 34-1
Explosionsschutz	Exe II
Motorschutzart	IP55
Cosphi bei 4/4 Last	0,87
Motorwirkungsgrad bei 4/4 Last	80,5 %
Temperaturklasse Aggregat	T3
Temperaturklasse Motor	T3
VIK-Zulassung	Ja
Temperaturfühler	ohne
Klemmenkastenstellung	0°/360° (oben) vom Antrieb aus gesehen
Wicklung	230 / 400 V
Motorpolzahl	2
Schaltart	Stern
Motorkühlmethode	Oberflächenkühlung
Motorwerkstoff	Aluminium
Schalldruckpegel	62 dBa

Werkstoffe GL

Pumpengehäuse (101)	Grauguss EN-GJL-250
Gehäusedeckel (161)	Grauguss EN-GJL-250
Welle (210)	Vergütungsstahl C45+N
Laufrad (230)	Grauguss EN-GJL-250

Lagerträger (330)	Grauguss EN-GJL-250
O-Ring (412)	EPDM 80
Wellenhülse (523)	CrNiMo-Stahl 1.4571

Hilfsanschlüsse

Wellendichtungshilfssystem	TS1016
Hersteller	Burgmann
Behältertyp	Thermosyphon
Behälter Werkstoff	1.4571

Kühlschlange	ohne
API-Plan	53A
Druckbehältervorschrift	PED

Hydraulische Kennlinie

Etaprime GL 040-140 SP

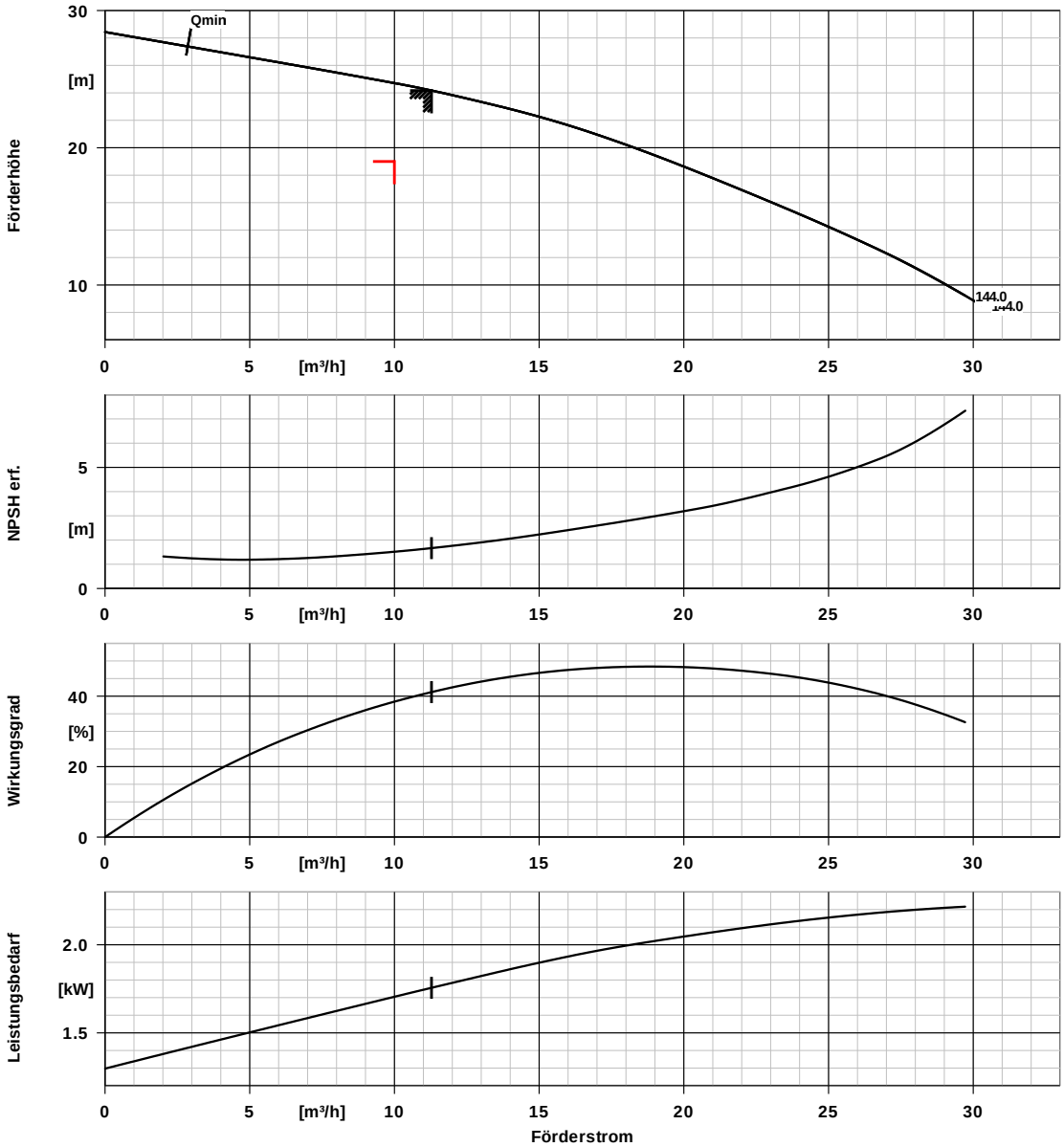

Kurvendaten

Drehzahl	2905 1/min	Angefragte Förderhöhe	19,00 m
Mediumdichte	974 kg/m³	Wirkungsgrad	41,1 %
Viskosität	4,49 mm²/s	Leistungsbedarf	1,76 kW
Förderstrom	11,28 m³/h	NPSH erforderlich	1,67 m
Angefragter Förderstrom	10,00 m³/h	Kurvennummer	K2745.V124730
Förderhöhe	24,18 m	Effektiver Laufraddurchmesser	144,0 mm

Anschlussplan

Etaprime GL 040-140 SP

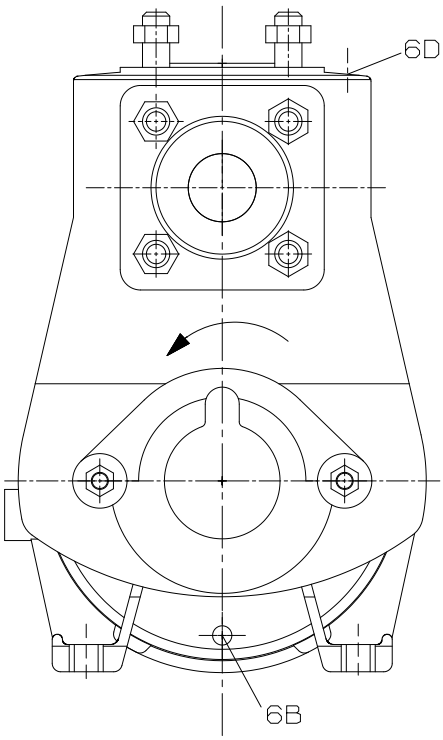

Anschlüsse

6B Förderflüssigkeit-Entleerung	Rc 3/8	Gebohrt und verschlossen.
6D Förderflüssigkeit-Auffüllen/Entlüften	Rc 3/4	Gebohrt und verschlossen.