Datenblatt

DKN 181.6-26 (Tauchmotor für Amarex KRTK 150-401/266 UG-S

Antrieb, Zubehör

Antriebstyp	Elektromotor	Wicklung	400 V
Motorfabrikat	KSB	Motorpolzahl	6
Bauform	KSB Tauchmotor	Einschaltart	Direkteinschaltung
Frequenz	50 Hz	Schaltart	Dreieck
Betriebsspannung	400 V	Motorkühlmethode	Oberflächenkühlung
Motorbemessungsleist. P2	24,00 kW	Motorversion	U
Motornennstrom	47,0 A	Leitungsausführung	Gummischlauchleitung
Anlaufstromverhältnis IA/IN	4,8	Kabeleinführung	Längswasserdicht vergossen
Wärmeklasse	F nach IEC 34-1	Kraftleitung	S1BN8-F 7G6+5x1.5
Motorschutzart	IP68	Anzahl der Kraftleitungen	1
Cosphi bei 4/4 Last	0,85	Feuchtefühler	mit
Motorwirkungsgrad bei 4/4 Last	87,6 %	Leitungslänge	10,00 m
Temperaturfühler			
Bimetallschalter 2x			

Motor

Motorfabrikat	KSB
Motorgröße Motor	26
Leistung	24,00 kW
Drehzahl	960 1/min

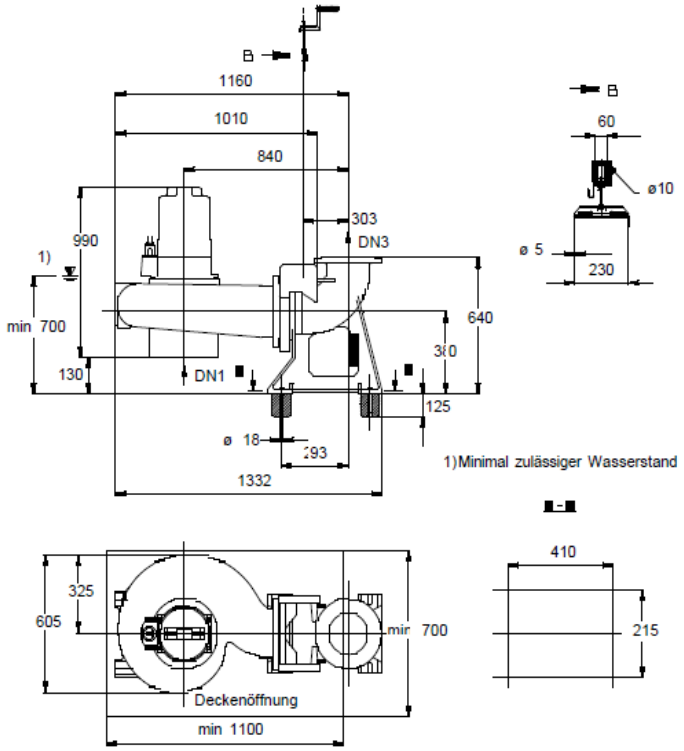

Darstellung ist nicht maßstäblich (in mm)