Baureihe-Größe / Type-Size / Modèle	Tipo / Serie / Tipo	Nenndrehzahl / Nom. speed / Vitesse nom.	Velocità di rotazione nom. / Nominaal toerental / Revolutiones nom.	Laufrad-Ø / Impeller Dia. / Diamètre de roue	Ø Girante / Ø Waaier / Ø Rodete
Etanorm (Generation B) 100-80-315		1470 1/min		312 mm	
Projekt / Project / Projet	Progetto / Projekt / Proyecto	Angebots-Nr. / Project No. / No. de l'offre	Offerta-No. / Offertenr. / Offerta-No.	Pos.-Nr. / Item No. / No. de pos.	Pos.Nr. / Positienr. / Pos.-Nr.

KSB Aktiengesellschaft
Johann-Klein-Straße 9
67227 Frankenthal

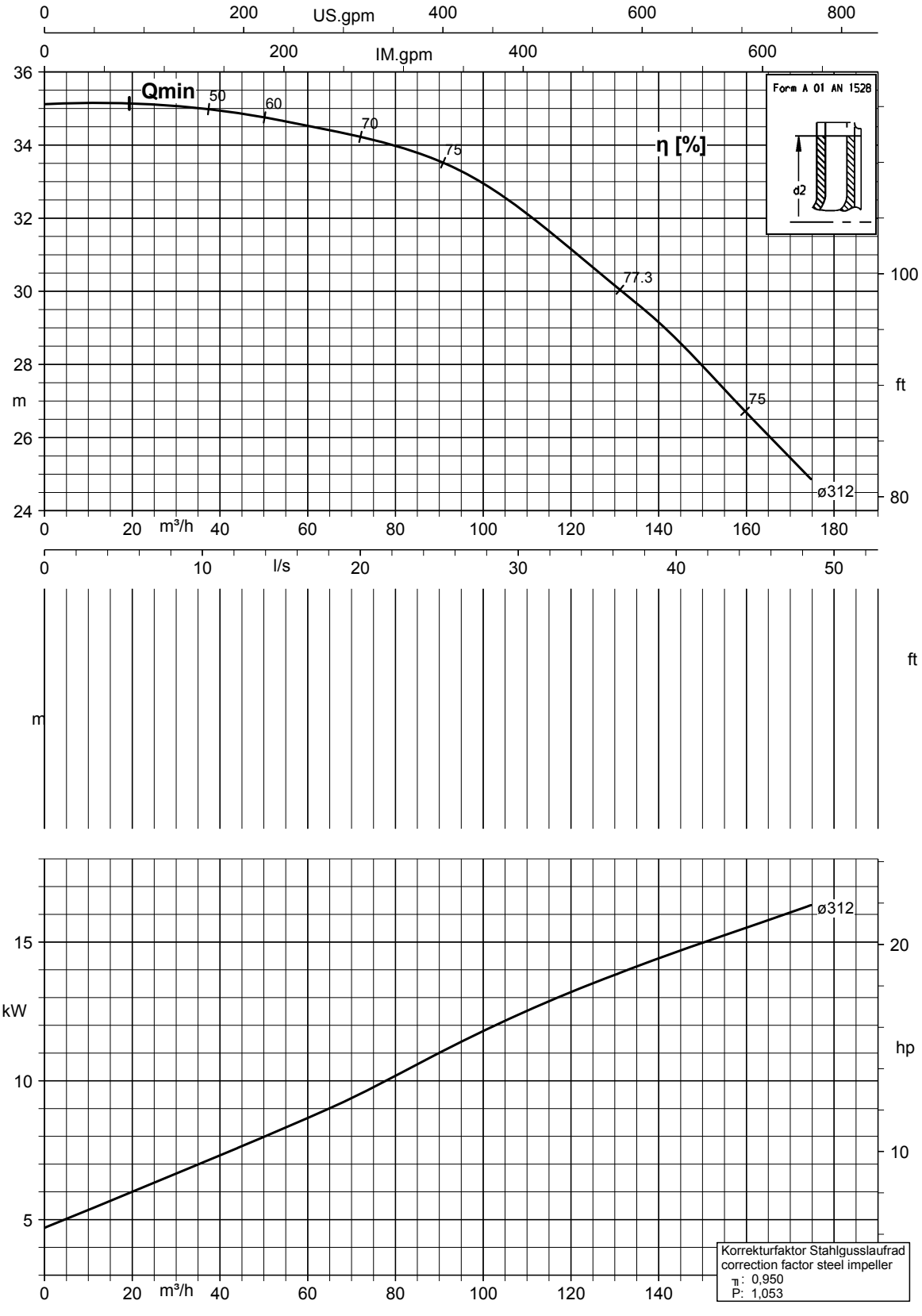

ρ = 1000.0 kg/m³

Fördermenge/Flow/Débit/Portata/Capaciteit/Caudal

K1311.454/43/3

Dörr, Jessica
Abacus Resale
2015-12-03

Datenblatt

ETN 100-080-315 GB AA10GD303004B
Niederdruckkreiselpumpe Etanorm

Betriebsdaten

Angefragter Förderstrom		Förderstrom	
Angefragter Enddruck		Förderhöhe	
Fördermedium	Wasser, Kühlwasser offener Kühlkreislauf Chemisch und mechanisch die Werkstoffe nicht angreifend	Wirkungsgrad	
		Leistungsbedarf	
		Pumpendrehzahl	
		NPSH erforderlich	2,91 m
		zulässiger Betriebsdruck	16,00 bar.r
Umgebungslufttemperatur	20,0 °C	Enddruck	4,00 bar.r
Temperatur Fördermedium	20,0 °C		
Mediumdichte	998 kg/m³		
Viskosität Fördermedium	1,00 mm²/s	Min. zul. Massenstrom für stabilen Dauerbetrieb	6,39 kg/s
Zulaufdruck max.	0,00 bar.r		
Massenstrom	44,36 kg/s	Nullpunktförderhöhe	49,69 m
Max. Leistung für Kennlinie	26,66 kW	Max. zul. Massenstrom	57,52 kg/s
Min. zul. Förderstrom für stabilen Dauerbetrieb	23,05 m³/h	Ausführung	Einzelpumpe 1 x 100 % Toleranzen gemäss ISO 9906 Klasse 3B

Ausführung

Pumpennorm	EN 733	Werkstoffcode	Q1Q1X4GG
Ausführung	Für Montage auf Grundplatte	Dichtungscode	10
Aufstellart	Horizontal	Fahrweise	A Einfachwirkende GLRD (A-Deckel, konisch)
Saugstutzen Nennweite	DN 100		
Saugstutzen Nenndruck	PN 16	Dichtungseinbauraum	Konischer Dichtungsraum (A-Deckel)
Saugstutzen Stellung	axial		
Saugflanschabmessung gemäß Norm	EN1092-2	Berührungschutz	mit
		Spaltring	Spaltring
Saugflansch gebohrt nach Norm	EN1092-2	Laufraddurchmesser	312,0 mm
		Freier Durchgang	17,8 mm
Druckstutzen Nennweite	DN 80	Drehrichtung von Antriebsseite	Rechts im Uhrzeigersinn
Druckstutzen Nenndruck	PN 16		
Druckstutzen Stellung	oben (0°/360°)	Silikonfreie Ausführung	Ja
Druckflanschabmessung gemäß Norm	EN1092-2	Lagerträgerausführung	Wassernorm Standard
		Lagerträgergröße	35
Druckflansch gebohrt nach Norm	EN1092-2	Lagerdichtung	V-Ring
		Lagerart	Wälzlager
Wellendichtung	Einfachwirkende GLRD	Schmierart Antriebsseite	Fett
Hersteller	KSB	Farbe	Ultramarinblau (RAL 5002) KSB-Blau
Typ	1		

ETN 100-080-315 GB AA10GD303004B
Niederdruckkreiselpumpe Etanorm

Antrieb, Zubehör

Hersteller	Flender	Frequenz	50 Hz
Kupplungstyp	Eupex N	Bemessungsspannung	460 V
Nenngröße	125	Motorbemessungsleist. P2	30,00 kW
Kupplungsschutztyp	Leicht, nicht trittfest (ZN79)	vorhandene Reserve	30,27 %
Kupplungsschutzgröße	B189	Motornennstrom	55,8 A
Kupplungsschutzwerkstoff	ST TZN	Anlaufstromverhältnis IA/IN	8,8
Grundplattentyp	U-Profil/Abkantplatte	Isolierstoffklasse	F nach IEC 34-1
Grundplattengröße	9B	Motorschutzart	IP55
Antriebstyp	Elektromotor	Cosphi bei 4/4 Last	0,76
Antriebsnorm mech.	IEC	Motorwirkungsgrad bei 4/4 Last	94,1 %
Antriebsnorm elek.	IEC	Temperaturfühler	3 Kaltleiter
Motorfabrikat	KSB-Motor	Klemmenkastenstellung	0°/360° (oben) Blick auf den Saugstutzen
Bereitstellung Antrieb durch	Standardmotor liefert KSB - montiert KSB	Wicklung	400 / 690 V
Bauform	B3	Motorpolzahl	4
Motorgröße	200L	Schaltart	Dreieck
Effizienzklasse	Effizienzklasse IE3 gem. IEC60034-30-1	Motorkühlmethode	Oberflächenkühlung
Motordrehzahl	1470 1/min	Motorwerkstoff	Aluminium
		Fu-Betrieb zugelassen	geeignet für FU-Betrieb
		Schalldruckpegel des Motors	75 dBa

Werkstoffe GB

Hinweise 1
Ammonium (NH4+) <= 2 mg/kg, frei von Schwefelwasserstoff H2S); Chlor (Cl2) <=0,6 mg/kg.

Spiralgehäuse (102)	Grauguss EN-GJL-250/A48CL35B	Spaltring (502.1)	Grauguss GG/Gusseisen
Gehäusedeckel (161)	Grauguss EN-GJL-250/A48CL35B	Spaltring (502.2)	Grauguss GG/Gusseisen
Welle (210)	Vergütungsstahl C45+N	Wellenhülse (523)	CrNiMo-Stahl
Laufrad (230)	Zinnbronze CC480K-GS / B30 C90700	Wellenschutzhuelse (524)	ohne
Lagerträger (330)	Grauguss EN-GJL-250/A48CL35B	Stiftschraube (902)	Stahl 8.8
Flachdichtung (400)	DPAF Dichtungsplatte asbestfrei	Verschlussschraube (903)	Stahl ST
		Mutter (920.01)	8+A2A/ 8+B633 SC1 TP3
		Mutter (920.95)	Stahl 8

Verpackung

Verpackung für Transport	LKW	Verpackung für Land	Vereinigte Staaten von Amerika
Verpackung für Lagerung	Innen		
IPPC Standard ISPM 15	Ja	Verpackungsklasse	A1 Einweg-Palette

Typenschilder

Typenschild Sprache	sprachneutral	Zusatztext	P5-OK

Aufstellungsplan

ETN 100-080-315 GB AA10GD303004B
Niederdruckkreiselpumpe Etanorm

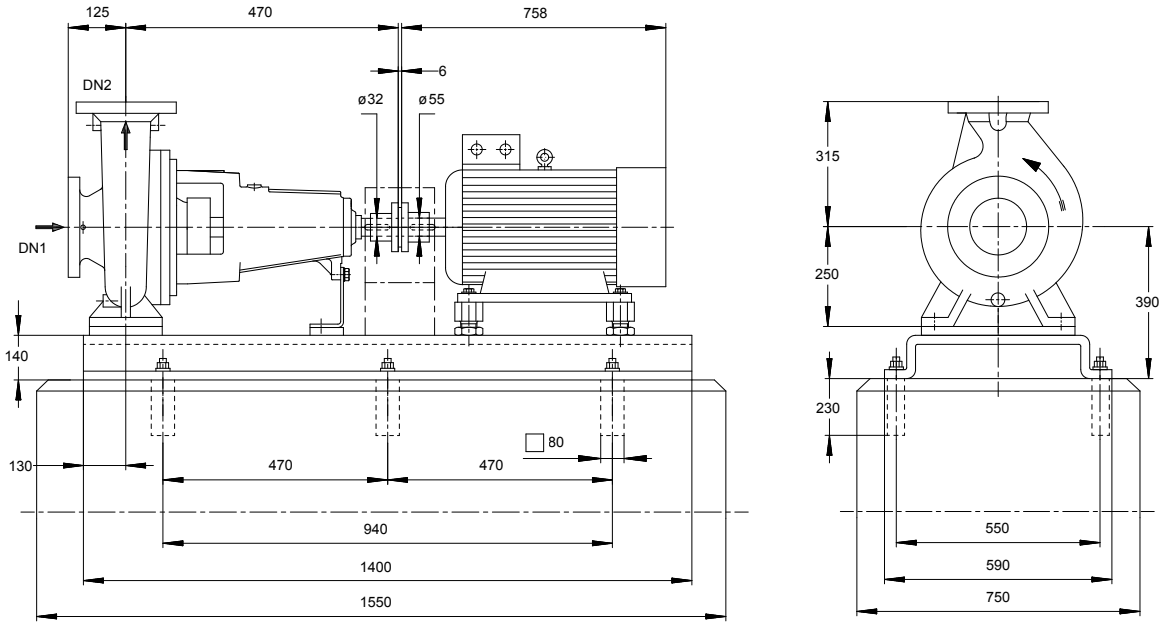

Darstellung ist nicht maßstäblich *Maße in mm*

Motor

Motorfabrikat	KSB-Motor
Motorgröße	200L
Leistung Motor	30,00 kW
Motorpolzahl	4
Drehzahl	1470 1/min
Lage Klemmenkasten	0°/360° (oben) Blick auf den Saugstutzen

Grundplatte

Ausführung	U-Profil/Abkantplatte
Größe	9B
Werkstoff	Stahl ST
Leckablass Grundplatte (8B)	Rp1, ohne
Befestigung	M20x250 (Nicht in Lieferumfang enthalten)

Anschlüsse

Saugstutzen Nennweite DN1	DN 100 / EN1092-2
Druckstutzen Nennweite DN2	DN 80 / EN1092-2
Nenndruck saugs.	PN 16
Nenndruck drucks.	PN 16

Kupplung

Kupplungshersteller	Flender
Kupplungstyp	Eupex N
Kupplungsgröße	125
Ausbaustück	0,0 mm

Gewicht netto

Pumpe	101 kg
Grundplatte	89 kg
Kupplung	6 kg
Kupplungsschutz	2 kg
Motor	240 kg
Summe	438 kg

Rohrleitungen spannungsfrei anschließen

Plan für Zusatzanschlüsse siehe extra Zeichnung.

Anschlussplan

ETN 100-080-315 GB AA10GD303004B
Niederdruckkreiselpumpe Etanorm

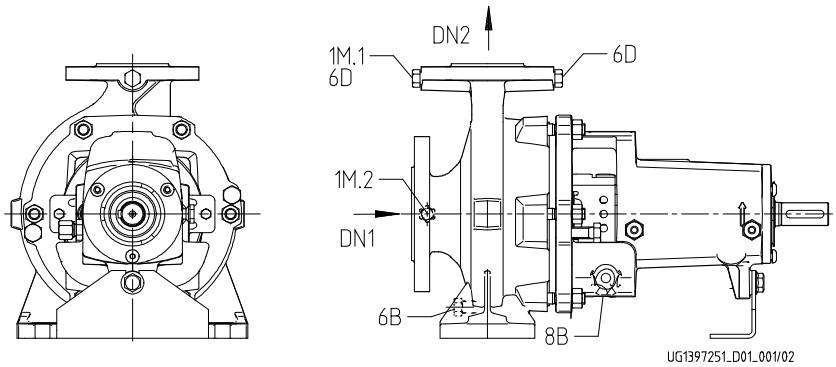

Anschlüsse

Pumpengehäusevariante		XX36
6B Förderflüssigkeit-Entleerung	Rc 3/8	Gebohrt und verschlossen.
6D Förderflüssigkeit-Auffüllen/Entlüften	Rc 3/8	Nicht ausgeführt
8B Leckflüssigkeit Entleerung	G 1/2	Gebohrt
1M.1 / 6D Manometeranschluss bzw. Auffüllen/Entlüftung	Rc 3/8	Gebohrt und verschlossen.
1M.2 Druckmessgerät-Anschluss	Rc 3/8	Nicht ausgeführt