Datenblatt

Kunden-Pos.-Nr.:
Bestell-Datum:
Bestellnummer:
Menge: 1

Nummer:
Positionsnr.:
Datum:

Multitec A 125 / 3-9.1 10.63

Versions-Nr.: 3

Betriebsdaten

Angefragte Fördermenge	75,00 m³/h	Fördermenge	75,00 m³/h
Angefragte Förderhöhe	75,00 m	Förderhöhe	75,01 m
Fördermedium	Wasser, Oberflächenwasser Flußwasser Chemisch und mechanisch die Werkstoffe nicht angreifend	Wirkungsgrad	69,2 %
		Leistungsbedarf	22,06 kW
		Pumpendrehzahl	1465 1/min
		NPSH erforderlich	1,75 m
		zulässiger Betriebsdruck	40,00 bar.r
Feststoffgehalt	max. 20 ppm	Enddruck	7,34 bar.r
Temperatur Fördermedium	20,0 °C		
Mediumdichte	998 kg/m³		
Viskosität Fördermedium	1,00 mm²/s	Min. zul. Massenstrom	10,84 kg/s
Zulaufdruck	0,00 bar.r	Nullpunktförderhöhe	78,71 m
Dampfdruck	0,02 bar	Max. zul. Fördermenge	134,09 m³/h
Massenstrom	20,79 kg/s	Enddruck im Nullpunkt	7,70 bar.r
Max. Leistung für Kennlinie	28,57 kW	Ausführung	Einzelpumpe 1 x 100 %
Min. zul. Fördermenge	39,11 m³/h		

Ausführung

Ausführung	A	Fahrweise	E Einfachwirkende GLRD (äussere Zirkulation)
Stufenzahl	3		
Entlastungskolben	ohne Kolben	Fördermedium ohne abrasive Feststoffe	
Ausführung	Für Montage auf Grundplatte	Dichtungseinbauraum	Standard Dichtungsraum
Aufstellart	Horizontal	Spaltring	Spaltring
Saugstutzen Nennweite	DN 200	Laufraddurchmesser	280,0 mm
Saugstutzen Nenndruck	PN 16	Min. Laufraddurchmesser	271,0 mm
Saugstutzen Stellung	axial	Max. Laufraddurchmesser	301,0 mm
Flanschnorm Saugstutzen	EN 1092-2	Freier Durchgang	17,5 mm
Druckstutzen Nennweite	DN 125	Drehrichtung von Antriebsseite	Rechts im Uhrzeigersinn
Druckstutzen Nenndruck	PN 40		
Stellung Pumpenaustritt	oben (0°/360°) vom Antrieb aus gesehen	Lagerträgerausführung	Standard (normal)
		Lagerträgergröße	125
Flanschnorm Druckstutzen	EN 1092-2	Lagerdichtung	V-Ring
Wellendichtung	Einfachwirkende GLRD	Lagerart	Wälzlager
Hersteller	Burgmann	Schmierart Antriebsseite	Fett
Typ	H17GNE11	Lagerart (pumpenseitig)	Gleitlager
Werkstoffcode	Q12Q1VGG	Schmierart (pumpenseitig)	fördermediumgeschmiert
Dichtungscode	63	Temperaturfühler PT100 mts.	ohne
		Farbe	Ultramarinblau (RAL 5002) KSB-Blau

Datenblatt

Kunden-Pos.-Nr.:
Bestell-Datum:
Bestellnummer:
Menge: 1

Nummer:
Positionsnr.:
Datum:

Multitec A 125 / 3-9.1 10.63

Versions-Nr.: 3

Antrieb, Zubehör

Hersteller	Flender
Kupplungstyp	Eupex N
Nenngröße	125
Kupplungsschutztyp	Leicht, nicht trittfest (ZN79)
Kupplungsschutzgröße	H254
Kupplungsschutzwerkstoff	ST TZN
Grundplattentyp	Stahlgrundplatte für Multitec
Grundplattengröße	GP11
Antriebstyp	Elektromotor
Motorfabrikat	Siemens
Bereitstellung Antrieb durch	Standardmotor liefert KSB - montiert KSB
Bauform	B3
Motorgröße	200L

Effizienzklasse	Eff1
Betrieb am Frequenzumrichter	Ja
Frequenz	50 Hz
Betriebsspannung	400 V
Motorbemessungsleist. P2	30,00 kW
Motornennstrom	53,0 A
Anlaufstromverhältnis IA/IN	7
Wärmeklasse	F nach IEC 34-1
Motorschutzart	IP55
Cosphi bei 4/4 Last	0,87
Temperaturfühler	3 Kaltleiter
Wicklung	400 / 690 V
Motorpolzahl	4
Betriebsart	Dreieck
Motorkühlmethode	Oberflächenkühlung

Werkstoffe 10

Hinweise
Allgemeine Beurteilungskriterien bei vorliegen einer Wasseranalyse: pH-Wert >= 7; Gehalt an Chloriden (Cl) <=250 mg/kg. Chlor (Cl2) <=0,6 mg/kg.

Sauggehäuse (106)	Grauguss JL1040
Druckgehäuse (107)	Grauguss JL1040
Stufengehäuse (108)	Grauguss JL1040
Leitrad (171)	Grauguss JL1040
Welle (210)	Vergütungsstahl C45+N
Laufrad (230)	Grauguss JL1040
Sauglaufrad (231)	Grauguss JL1040

Lagergehäuse (350)	Grauguss JL1040
Lagereinsatz (381)	Keramik SSiC
O-Ring (412)	Fluorkautschuk FPM
Gehäuse für Dichtung (441)	Grauguss JL1040
Spaltring (502.1)	Grauguss JL1040
Wellenhülse (523)	Chrom-Stahl 1.4057+QT800
Abstandshülse erforderlich (525.04)	CrNiMo-Stahl 1.4571
Lagerhuelse (529)	Keramik SSiC
Verbindungsschraube (905)	42CrMo4

Hydraulische Kennlinie

Kunden-Pos.-Nr.:
Bestell-Datum:
Bestellnummer:
Menge: 1

Nummer:
Positionsnr.:
Datum:

Multitec A 125 / 3-9.1 10.63

Versions-Nr.: 3

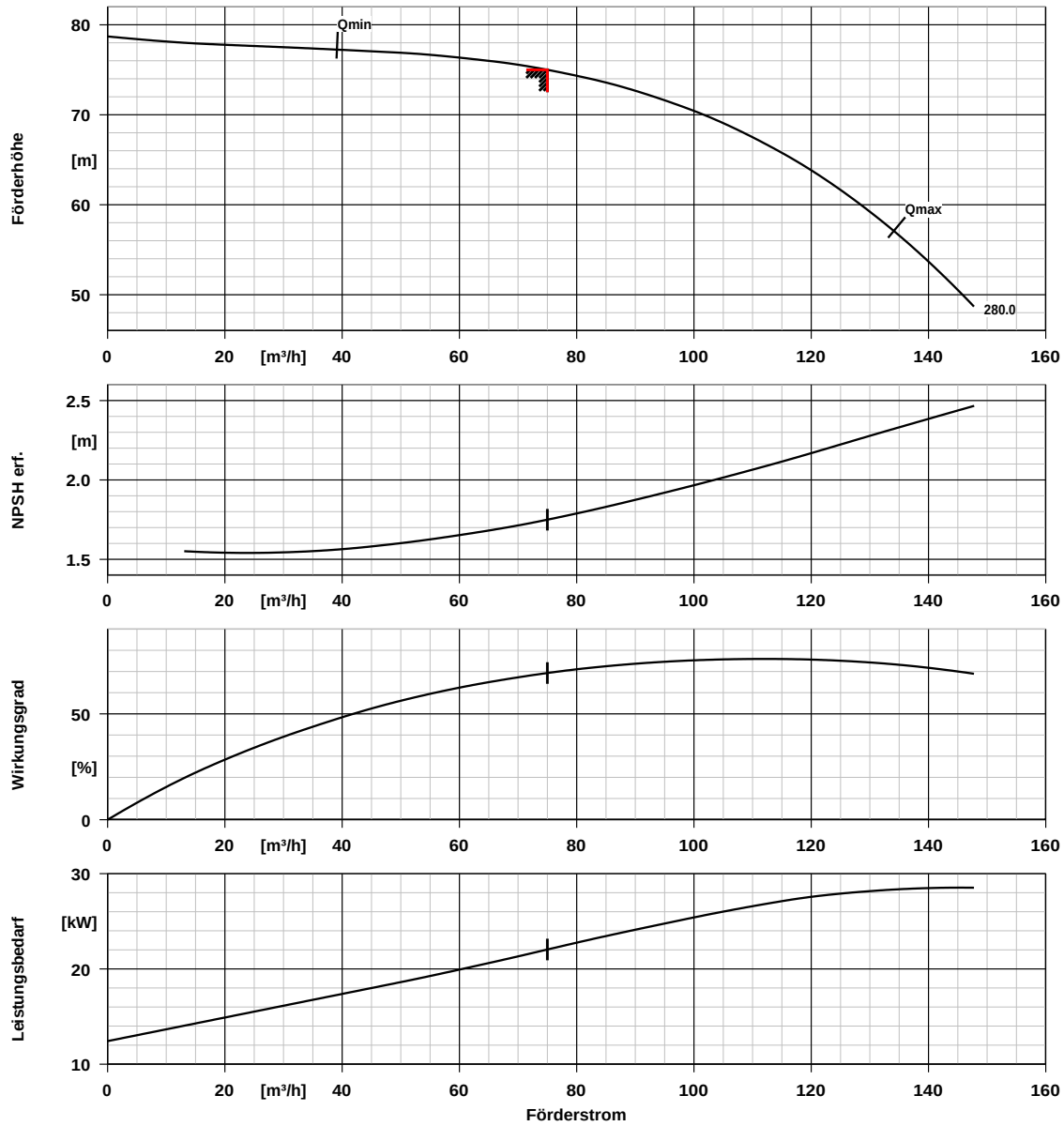

Kurvendaten

Drehzahl	1465 1/min	Angefragte Förderhöhe	75,00 m
Mediumdichte	998 kg/m³	Wirkungsgrad	69,2 %
Viskosität	1,00 mm²/s	Leistungsbedarf	22,06 kW
Fördermenge	75,00 m³/h	NPSH erforderlich	1,75 m
Angefragte Fördermenge	75,00 m³/h	Kurvennummer	1777.407541/08 GG
Förderhöhe	75,01 m	Laufraddurchmesser	280,0 mm

Drehzahlkennfeld

Kunden-Pos.-Nr.:
Bestell-Datum:
Bestellnummer:
Menge: 1

Nummer:
Positionsnr.:
Datum:

Multitec A 125 / 3-9.1 10.63

Versions-Nr.: 3

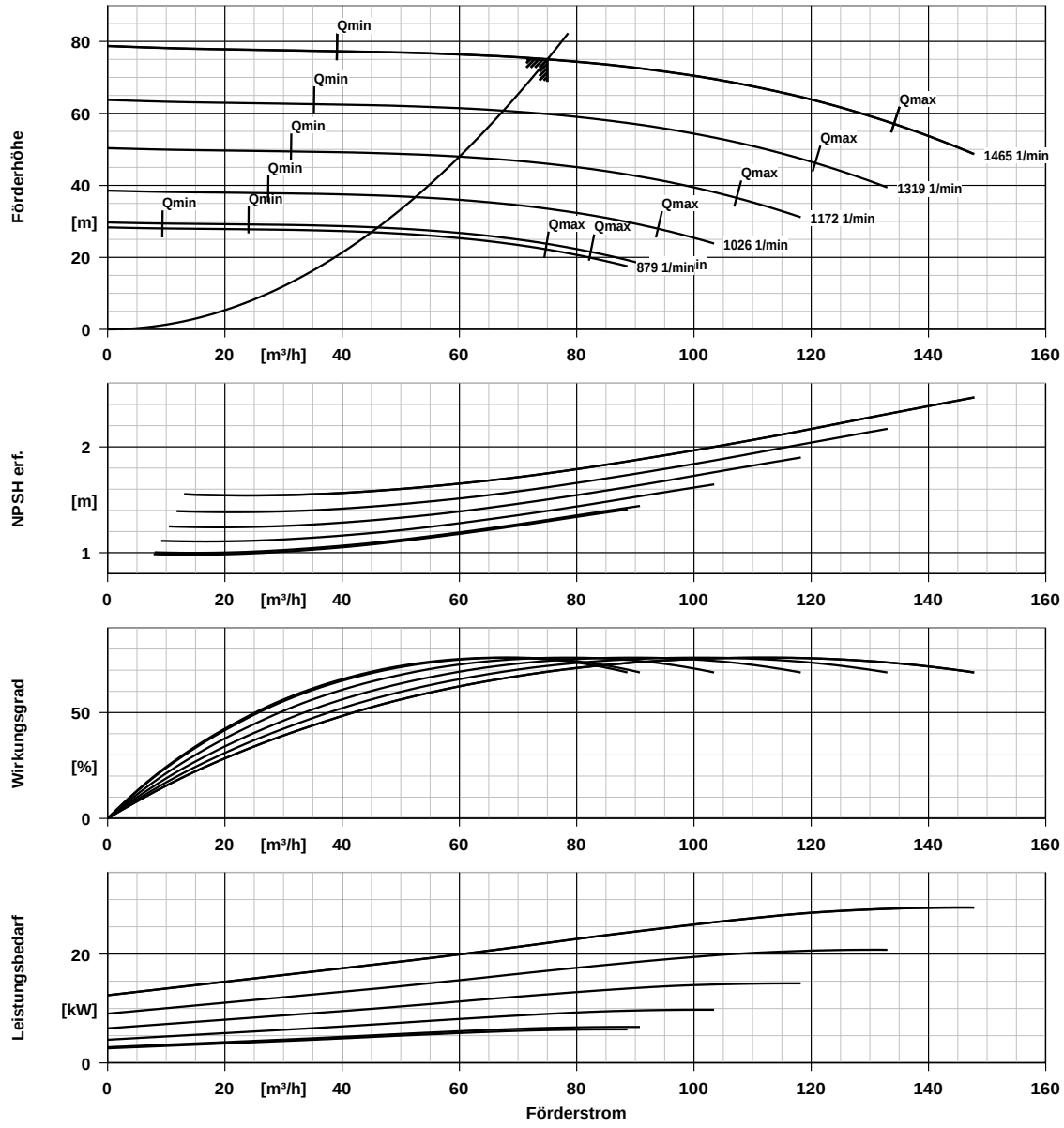

Kurvendaten

Mediumdichte	998 kg/m³	Angefragte Förderhöhe	75,00 m
Viskosität	1,00 mm²/s	Laufraddurchmesser	280,0 mm
Angefragte Fördermenge	75,00 m³/h		

Aufstellungsplan

Kunden-Pos.-Nr.:
Bestell-Datum:
Bestellnummer:
Menge: 1

Nummer:
Positionsnr.:
Datum:

Multitec A 125 / 3-9.1 10.63

Versions-Nr.: 3

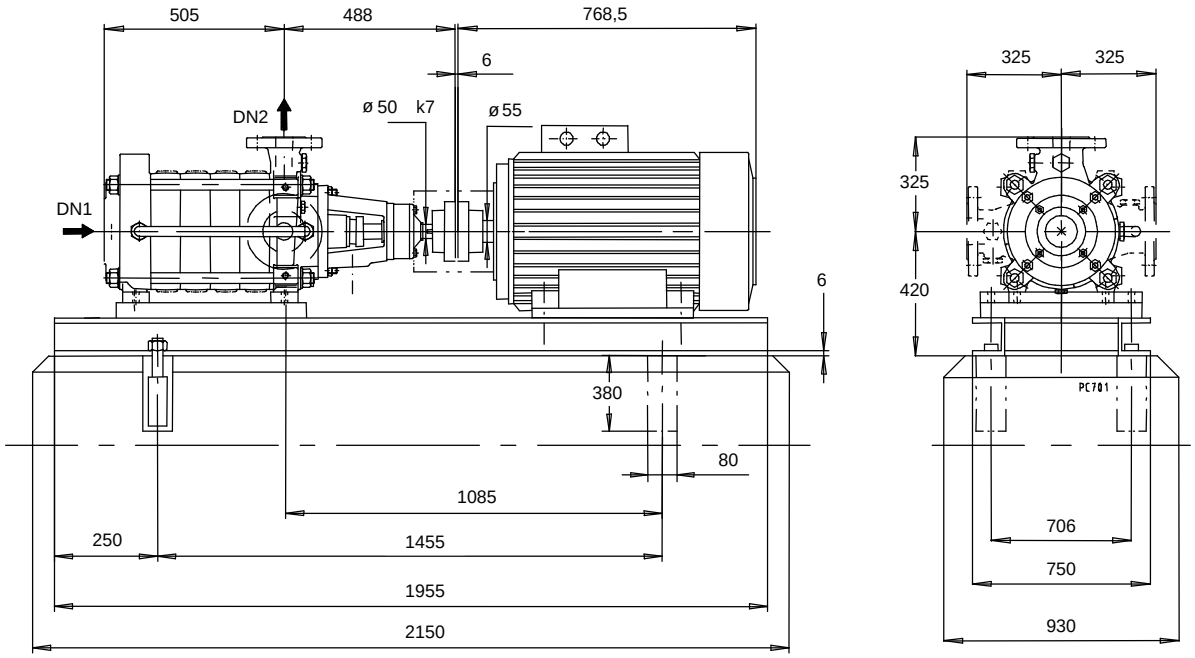

Darstellung ist nicht maßstäblich *Maße in mm*

Motor

Motorfabrikat	Siemens
Motorgröße	200L
Leistung Motor	30,00 kW
Drehzahl	1465 1/min
Lage Klemmenkasten	0°/360° (oben)

Grundplatte

Ausführung	Stahlgrundplatte für Multitec
Größe	GP11
Werkstoff	
Leckablass Grundplatte Rp1	ohne
Befestigung	M20x320 (Nicht in Lieferumfang enthalten)

Anschlüsse

Saugstutzen Nennweite DN1	DN 200 / EN 1092-2
Druckstutzen Nennweite DN2	DN 125 / EN 1092-2
Nenndruck saugs.	PN 16
Nenndruck drucks.	PN 40

Kupplung

Kupplungshersteller	Flender
Kupplungstyp	Eupex N
Kupplungsgröße	125
Ausbaustück	0,0 mm

Gewicht netto

Pumpe	368 kg
Grundplatte	180 kg
Kupplung	6 kg
Kupplungsschutz	3 kg
Motor	199 kg
Summe	756 kg

Leitungen spannungsfrei anschließen!

Zulässige Maßabweichung für Achshöhen:	DIN 747
Maße ohne Toleranzangabe, mittel nach:	ISO 2768-m
Anschlussmaße für Pumpen:	EN735
Maße ohne Toleranzangabe - Schweißteile:	ISO 13920-B

Plan für Zusatzanschlüsse siehe extra Zeichnung.

Aufstellungsplan

Kunden-Pos.-Nr.:
Bestell-Datum:
Bestellnummer:
Menge: 1

Nummer:
Positionsnr.:
Datum:

Multitec A 125 / 3-9.1 10.63

Versions-Nr.: 3

Maße ohne Toleranzangabe - Graugussteile: ISO 8062-CT9

Anschlussplan

Kunden-Pos.-Nr.:
Bestell-Datum:
Bestellnummer:
Menge: 1

Nummer:
Positionsnr.:
Datum:

Multitec A 125 / 3-9.1 10.63

Versions-Nr.: 3

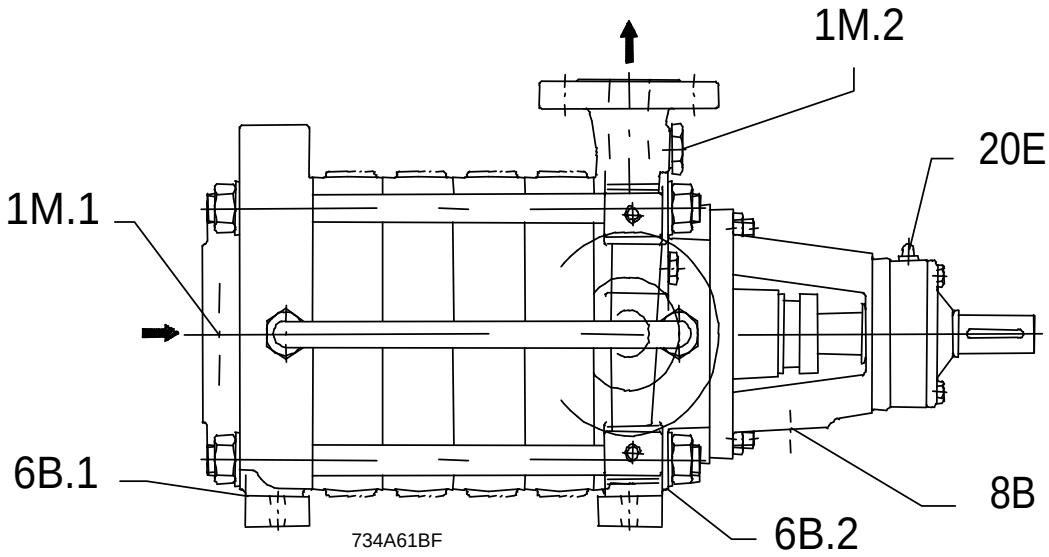

Anschlüsse

8B Leckflüssigkeit Entleerung	Rp 3/8	Gebohrt
1M.1 Druckmessgerät-Anschluss	G 1/2	Gebohrt und verschlossen.
1M.2 Druckmessgerät-Anschluss	G 1/2	Gebohrt und verschlossen.
6B.1 Förderflüssigkeit-Entleerung	G 1/2	Gebohrt und verschlossen.
6B.2 Förderflüssigkeit-Entleerung	G 1/2	Gebohrt und verschlossen.
20E Schmiernippel		werksseitig montiert